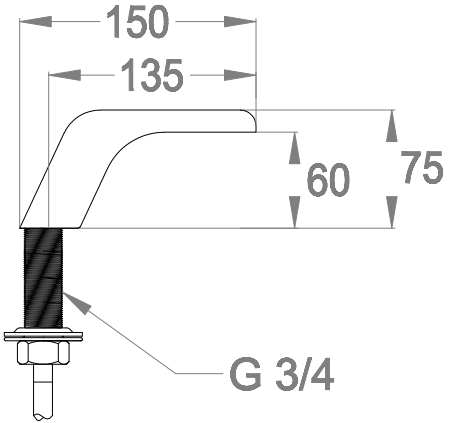
150
135
60
75
G 3/4

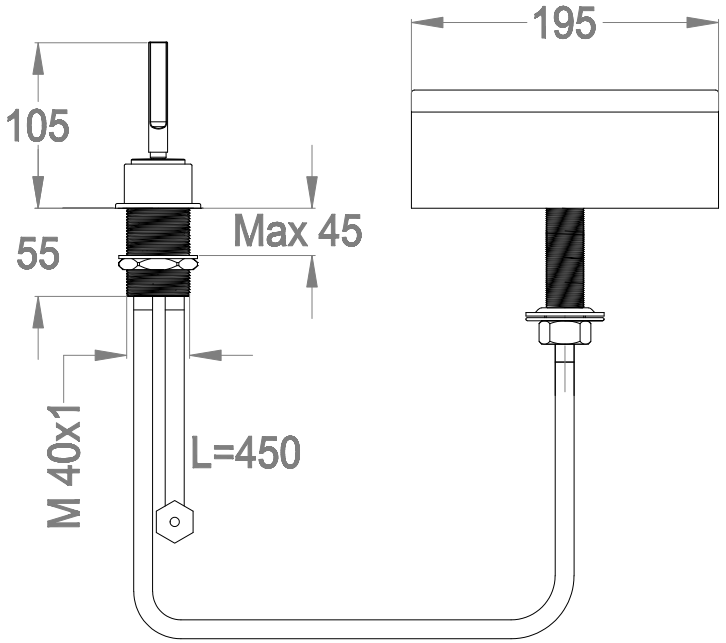
195
105
Max 45
55
M 40x1
L=450